SCALA CHAIR

Patrick Jouin, 2014

COEDITION
PARIS

Product type	Chair
Dimensions	45x55x80cm
Weight	8kg
Materials	Corrected leather and leather crust
Colors	Black, red, grey, brown, white and Camel

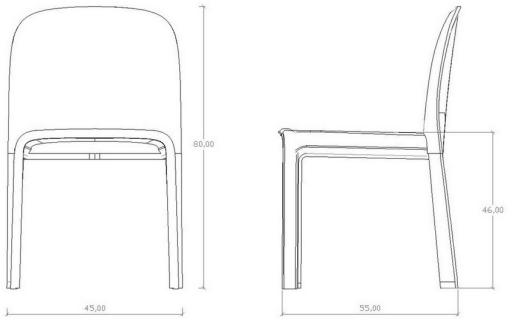

Chaise recouverte de cuir corrigé de vachette pigmentée. Dossier arrière en coute de cuir.

Chair covered in corrected leather. Back in leather crust.

DESIGNER

Né à Nantes en 1967, diplômé de l'Ensci en 1992, Patrick Jouin est designer, et sa créativité s'exprime aussi bien dans le design industriel que dans les sphères du luxe. Associé aux plus grands pour des projets d'exception, à l'instar de Fermob, Cassina, Kartell, Alessi, Puiforcat, Roset ou encore Bernhardt, il occupe une place à part dans le paysage du design français. Peu savent, comme lui évoluer avec la même aisance et la même force dans des réalisations de mobilier, de design industriel ou de scénographie.
Le parcours de Patrick Jouin a été consacré par une exposition monographique au Centre Pompidou en 2009 et par le prestigieux Compasso d'Oro en 2011.

Born in Nantes in 1967 and a 1992 graduate of Paris' ENSCI industrial design school, designer Patrick Jouin expresses his creativity in both industrial design and the world of luxury. Having worked on extraordinary projects with the greatest names, like Fermob, Cassina, Kartell, Alessi, Puiforcat, Roset and Bernhardt, he has clearly established his place on the French design scene. Few are able to evolve with the same ease and power as Mr Jouin does in the realms of furniture, industrial design and scenography.
His career has already seen remarkable highpoints, including a solo exhibition at the Centre Pompidou in 2009 and receipt of the prestigious Compasso d'Oro in 2011.

FINISHES

Black

Grey

Red

Brown

White

Camel