Velour

Family	Chair / Armchair / Small armchair / Sofa / Small sofa / Dormeuse / Barstool / Ottoman / System
Designer	Antonio Rodriguez / 2019
Link	www.read-mo.re/velour

Dati tecnici · Technical data · Données techniques · Technische Angaben

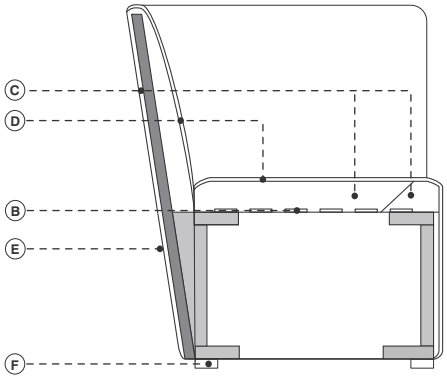

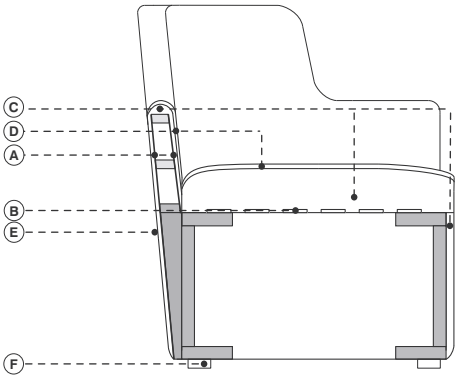

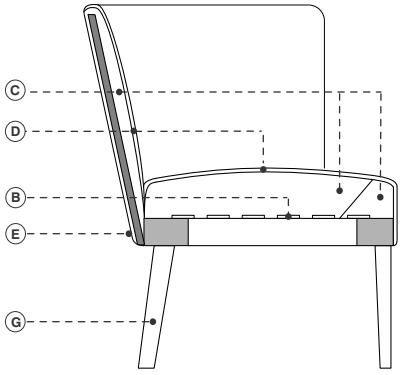

- Legno massiccio di abete
- Legno massiccio di faggio
- Multistrato di faggio

A. Pannello di masonite
B. Cinghie elastiche ad alta densità
C. Poliuretano espanso ignifugo indeformabile a quote differenziate
D. Fibra di poliestere
E. Rivestimento fisso in tessuto o pelle
F. Polipropilene nero
G. Legno di frassino

- Solid fir
- Solid beech
- Multilayered beech

A. Masonite panels
B. High density elastic straps
C. Flame-retardant undeformable polyurethane foam of different densities
D. Polyester fibers
E. Fixed upholstery in fabric or leather
F. Black polypropylene
G. Ash wood

- Bois de sapin massif
- Bois de hêtre massif
- Multiplis de hêtre

A. Panneau de particules
B. Sangles élastiques
C. Mousse polyuréthane expansé ignifuge indéformable à épaisseurs différenciées
D. Fibre de polyester
G. Revêtement pas déhoussable en tissu ou cuir
F. Polypropylène noir
G. Frêne massif

- Massiveholz aus Tanne
- Massiveholz aus Buche
- Buchenschichtholz

A. Holzfaserplatte
B. Elasytischen Gurtbändern
C. Feuerfester formbeständige Polyurethanschaum in unterschiedlicher Dichte
D. Polyester
E. Unabziehbarer Bezug aus Stoff oder Leder
F. Schwarz Polypropylen
G. Eschenholz

Note · Notes · Annotation · Anmerkung

- Prodotto disponibile su misura con preventivo su richiesta
- Su richiesta attacco per connessione elettrica e USB con sovrapprezzo
- Cuscini extra disponibili
- COM: tessuto cliente (tinta unita e h.140 cm.) - campione richiesto
- COL: pelle cliente - campione richiesto
- CAT. SPECIAL: prezzo e disponibilità su richiesta

- This item can be tailor made with price on request
- Electrical connection and USB upon request with upcharge
- Extra cushions available
- COM: client's fabric (plain colour and width 140 cm.) - sample required
- COL: client's leather - sample required
- CAT. SPECIAL: price and availability upon request

- Collection personnalisable sur demande
- Sur demande connection électrique et USB avec surcoût
- Autres coussins disponibles
- COM: tissu fourni (couleur unie et hauteur 140 cm.) - échantillon nécessaire
- COL: cuir fourni - échantillon nécessaire
- CAT. SPECIAL: prix et disponibilité sur demande

- Produkt nach Maß verfügbar auf Anfrage
- Elektrische Verbindung und USB-Anschluss auf Anfrage gegen Aufpreis
- Weitere Kissen verfügbar
- COM: Kundenstoff (einfarbig und Breite 140 cm.) - Stoffmuster nötig
- COL: Kundenleder - Ledermuster nötig
- CAT. SPECIAL: Preis und Verfügbarkeit auf Anfrage

Sistema di aggancio · System connector · Systeme d'assemblage · Verbindungshaken

Sistema di aggancio tra elementi
Components connector
Systeme d'assemblage de socle
Verbindungssystem zwischen Elemente

Opzione · Option · Option · Opzion

Su richiesta attacco per connessione elettrica e USB con sovrapprezzo
Electrical connection and USB upon request with upcharge
Sur demande connection électrique et USB avec surcoût
Elektrische Verbindung und USB- Anschluss auf Anfrage gegen Aufpreis

Finitura gambe · Legs finishes · Finitions de pieds · Füße Ausführungen

Frassino naturale
Natural ash
Frêne naturel
Eschenholz Naturfarbe

Frassino tinto grafite
Graphite-stained ash
Frêne teinté graphite
Eschenholz Graphit gebeizt

Finiture base girevole · Base finishes · Finitions piètement · Dregestell Ausführungen

Nero (RAL 9005)
Black (RAL 9005)
Noir (RAL 9005)
Schwarz (RAL 9005)

Bianco (RAL 9016)
White (RAL 9016)
Blanc (RAL 9016)
Weiß (RAL 9016)

Cromato lucido
Polished chrome
Chromé brillant
Chrom poliert

Finiture vassoio · Tray finishes · Finitions de plateau de tables · Tablett Ausführungen

Cuoio nero
Black saddle leather
Cuir sellier noir
Kernleder Schwarz Farbe

Cuoio naturale
Natural saddle leather
Cuir sellier naturel
Kernleder Natural Farbe

Cuoio marrone
Brown saddle leather
Cuir sellier brun
Kernleder Schoko Farbe

Rivestimenti consigliati · Recommended coverings · Revêtements conseillées · Empfohlene Bezüge

▪ cat. A	XTREME	▪ cat. C	TREND	▪ cat. extra	MOLLY	▪ cat. lux	LUX 1
▪ cat. A	STEP	▪ cat. C	SUPERB	▪ cat. extra	RIME	▪ cat. lux	LUX 2
▪ cat. A	ANGEL	▪ cat. C	UMAMI	▪ cat. extra	STEELCUT TRIO 3	▪ cat. imperial	IMPERIAL 1
▪ cat. A	MEDLEY	▪ cat. C	HESTAN	▪ cat. extra	ARIANA	▪ cat. imperial	IMPERIAL 2
▪ cat. A	MOOD	▪ cat. C	DEANS	▪ cat. extra	COLLINE	▪ cat. imperial	NABUK
▪ cat. A	CRAZY	▪ cat. super	REMIX 2	▪ cat. extra	OPERA	▪ cat. special	DROP
▪ cat. B	EXTREMA	▪ cat. super	CAPTURE	▪ cat. extra	DANTE		
▪ cat. B	IKON	▪ cat. super	MODA	▪ cat. extra	ARCO		
▪ cat. B	SILVERTEX	▪ cat. super	REVIVE 1	▪ cat. maxi	MOSAIC 2		
▪ cat. B	SAMAR	▪ cat. super	BREEZE FUSION	▪ cat. maxi	HALLINGDAL 65		
▪ cat. B	FAME			▪ cat. maxi	COMFORT		
▪ cat. B	MAIN LINE FLAX			▪ cat. maxi	DIVINA 3		

cod. 3610 / **chair**

cod. 3612 / **easy armchair with legs**

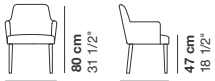

cod. 3613 / **swivel easy armchair**

cod. 3614 / **lounge armchair with legs**

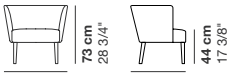

cod. 3615 / **swivel lounge armchair**

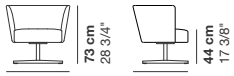

cod. 3616 / **barstool**

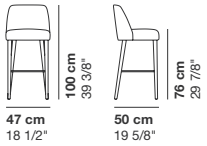

cod. 3300 / **A_small armchair with feet H.67**

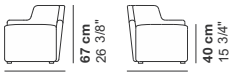

cod. 3301 / **A_swivel small armchair H.67**

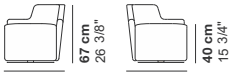

cod. 3302 / **A_small armchair with feet H.80**

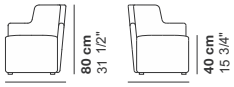

cod. 3303 / **A_swivel small armchair H.80**

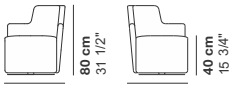

cod. 3304 / **A_small armchair with feet H.100**

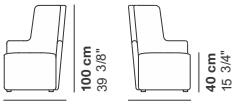

cod. 3305 / **A_swivel small armchair H.100**

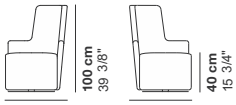

cod. 3306 / **A_low stool with feet**